科林电气
KE ELECTRIC

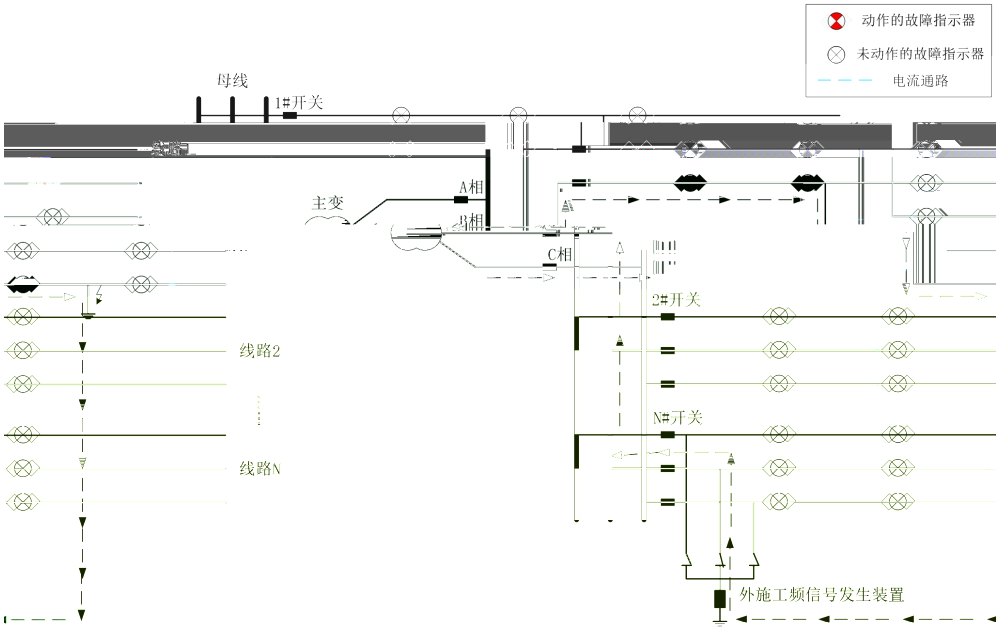
动作的故障指示器
未动作的故障指示器
电流通路
母线
1#开关
主变
A相
B相
C相
2#开关
线路2
N#开关
线路N
外施工频信号发生装置

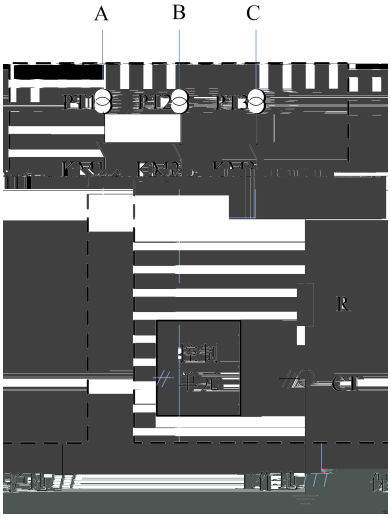
A
B
C
R

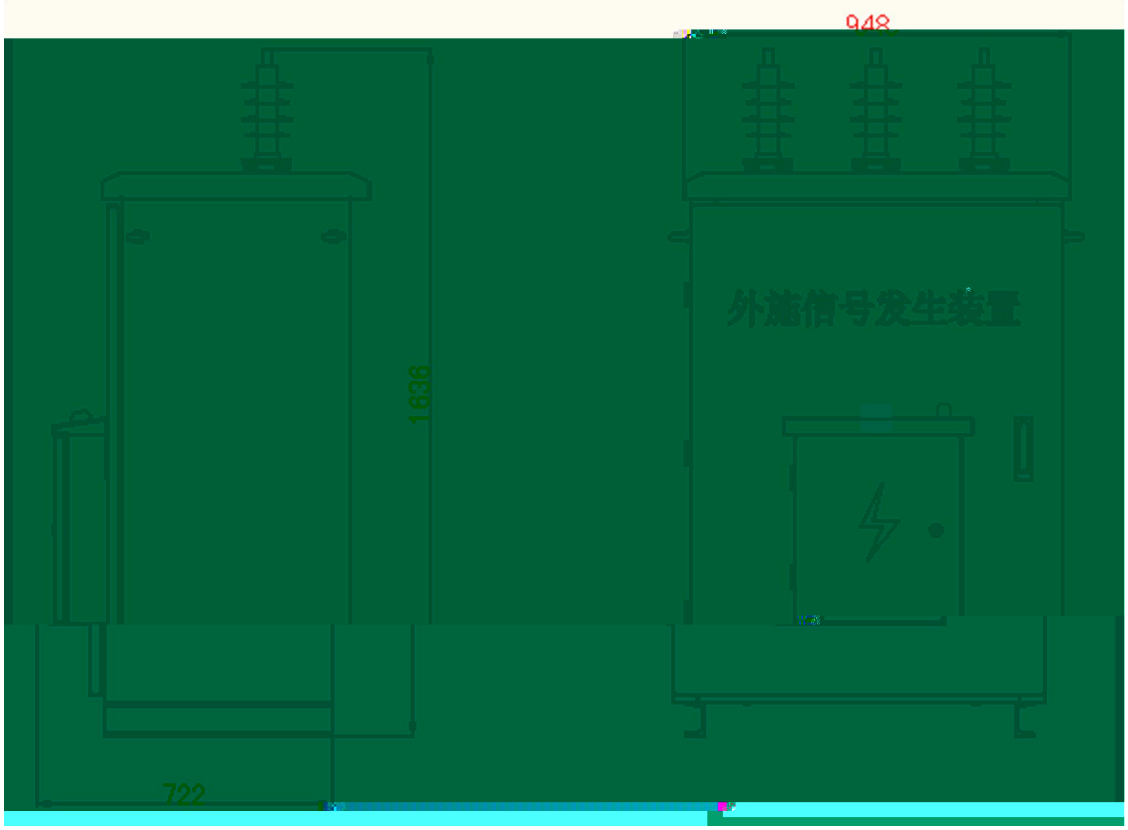
948
外施信号发生装置
1636
722

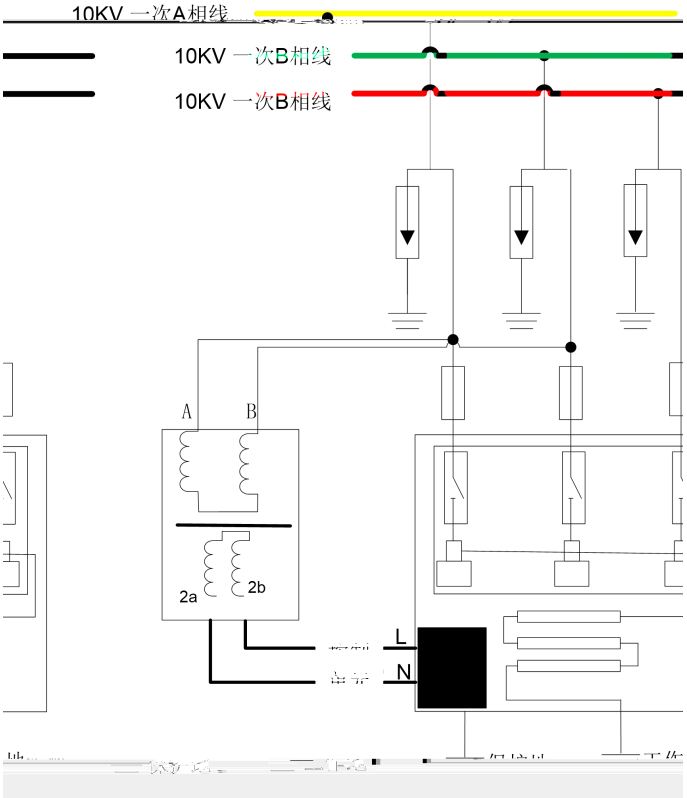
10KV 一次A相线
10KV 一次B相线
10KV 一次B相线
A
B
2a
2b
L
N